LDCMS-LW ミニクランプレバー - 平座金組み込みタイプ

SUS ステンレス

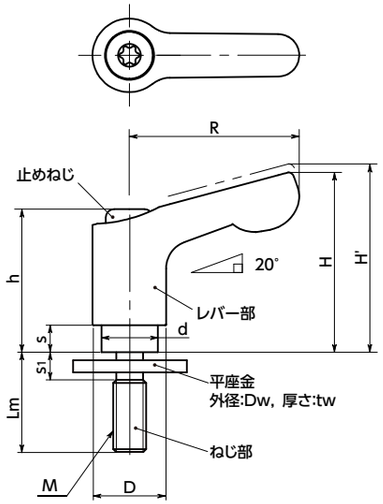

- 平座金が組み込まれたミニクランプレバー。
- 平座金はヌスミ加工部に組み込まれており、脱落を防止します。また、座金の組み込み作業も不要です。
- 平座金の外径はねじ径の約3倍。締めつけ部位に対して十分な座面を確保します。
- 座面圧を大きくできない樹脂部品や長穴部品などの締めつけに適しています。
- 回し半径30mm。省スペースです。
- レバー部は、傷が目立ちにくい、つや消しタイプの静電塗装。
- レバー部のカラーバリエーションは4種類。品番の末尾記号により、選択できます。

末尾記号 3	レバー部の色
BK	つや消し黒
SG	つや消しシルバー
OR	つや消しオレンジ
RD	つや消しレッド

- 使用例
  長穴部品の締めつけに。

- 材質・仕上げ

RoHS

	LDCMS-LW
レバー部	亜鉛ダイカスト 静電塗装(各色)
ねじ部	SUS303
平座金	SUS303
止めねじ	ステンレス
スプリング	ステンレス鋼線

寸法

単位:mm

品番 1	M(並目)		R	H	H'	h	s	D	d	Dw	tw	s1	歯数	最大荷重*1 (N)	最大締付力*1 (kN)	質量(g)
	ねじの呼び	ピッチ														
LDCMS-5-LW20	M5	0.8	30	31	34.5	24.5	4	13	10	20	2	4	18	90	3.9	33 - 38
LDCMS-6-LW20	M6	1	30	31	34.5	24.5	4	13	10	20	2	5	18	150	5.5	34 - 40

*1: 最大荷重・最大締付力の定義は「クランプレバー・テンションレバーの使用方法について」をご参照ください。

ねじ長さ

品番	Lm(mm) 2						
	12	16	20	25	32	40	50
LDCMS-5-LW20	●	●	●	●	●	●	●
LDCMS-6-LW20	●	●	●	●	●	●	●

使用上の注意

レバーの締めつけ前に、図1 のように平座金がヌスミ加工部にあることを確認してください。図2 のように平座金がねじ山にかかった状態で締めつけると平座金が変形することがあります。

図1

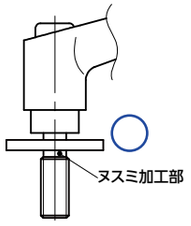

図2

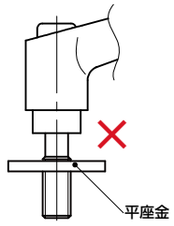

- 品番指定 ※価格・納期はNBKウェブサイトをご覧ください。

LDCMS-5 - 20 - LW20 - BK
(1) (2) (1) (3)

2 ねじ長さLmは表に●の記載があるサイズから選択してください。

クリーン洗浄・クリーン梱包 ➡ P.xxxx	ねじ組み合わせ ➡ P.xxxx	ねじカット ➡ P.xxxx	ゆるみ止め ➡ P.xxxx	レーザ刻印 ➡ P.xxxx
対応不可	対応不可	対応可・別料金	対応不可	対応可・別料金

NBK 鍋屋バイテック会社 ▶0575-23-1162 ▶info@nbk1560.com ▶https://www.nbk1560.com